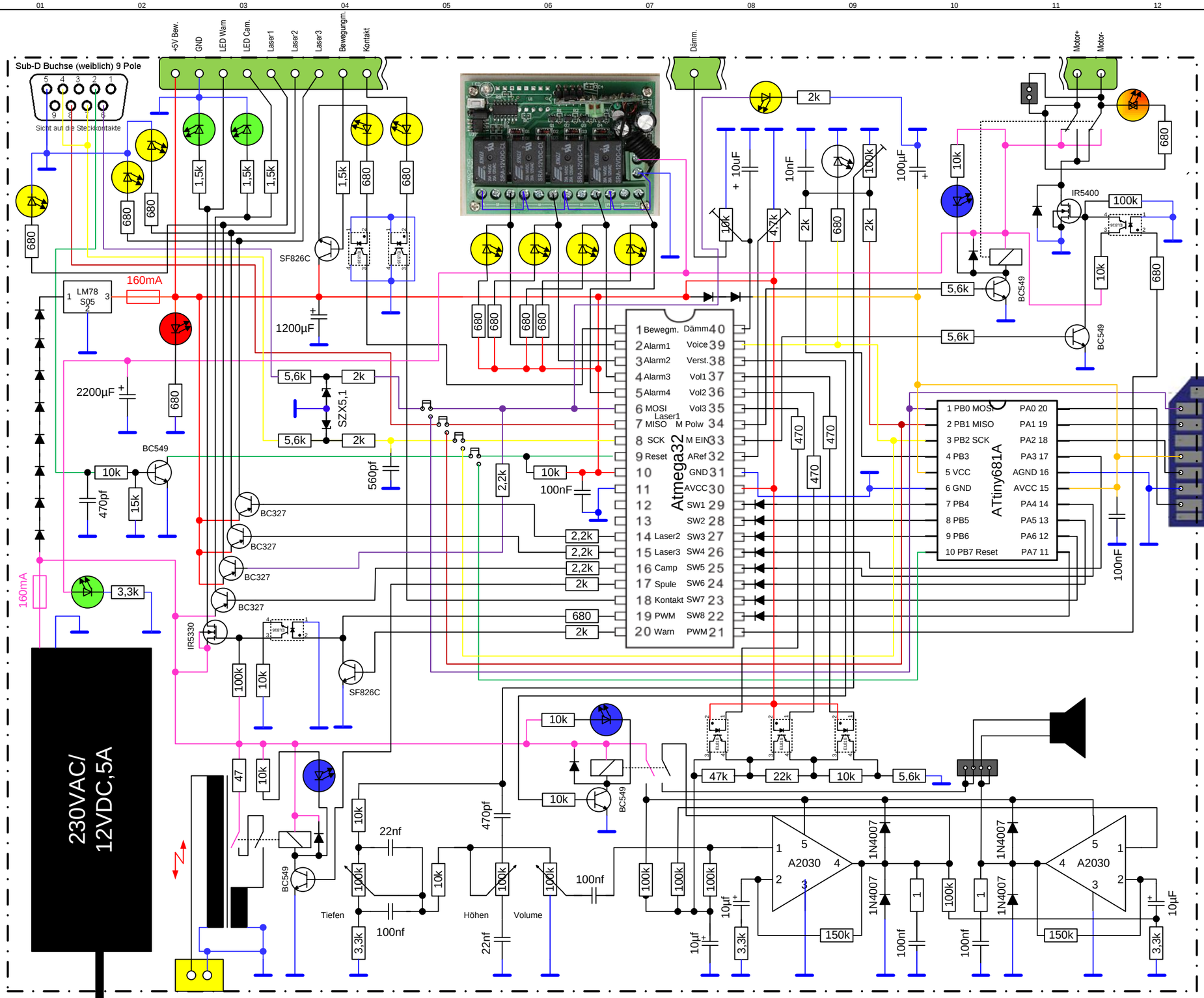

IN/OUT	Pin	Typ	Signalname	high activ = 5V
PA0	40	I	Dämmerungsschalter	analog
PA1	39	I	Voice active	1
PA2	38	O	Verstärker EIN	1
PA3	37	O	Volume 1	0
PA4	36	O	Volume 2	0
PA5	35	O	Volume 3	0
PA6	34	O	Motor Polwendung	1
PA7	33	O	MotorEIN/AUS	1
PB0	1	I	Bewegungsmelder	0
PB1	2	I	Alarmkontakt 1	0
PB2	3	I	Alarmkontakt 2	0
PB3	4	I	Alarmkontakt 3	0
PB4	5	I	Alarmkontakt 4	0
PB5	6	O	MOSI / Laserpointer 1	0
PB6	7	O	MISO / Dämmerungsch LED	1
PB7	8	I	SKC / frei	
PD7	21	O	PWM Motor	analog
PC0	22	O	SW8 Voice	0
PC1	23	O	SW7 Voice	0
PC2	24	O	SW6 Voice	0
PC3	25	O	SW5 Voice	0
PC4	26	O	SW4 Voice	0
PC5	27	O	SW3 Voice	0
PC6	28	O	SW2 Voice	0
PC7	29	O	SW1Voice	0
PD0	14	O	Laserpointer 2	0
PD1	15	O	Laserpointer 3	0
PD2	16	O	LED Kamera	0
PD3	17	O	Elektroschock	1
PD4	18	I	Kontakte Gehäuse	0
PD5	19	O	PWM Warnleuchte	analog
PD6	20	O	Blitzlicht Warnleuchte	0

gezeichnet am: 01.01.2018		gezeichnet von: Domschke R.	**Projekt Hausalarmanlage**
freigegeben am:		freigegeben von:	
gez. für: Domschke Ralf		entstand aus:	
Schaltplan			Zuständige Stelle:
			Änderungsstand: V0.00
			Sprache: DE / Format: A3
			Blatt Nr.: 01 / Anz. Blatt: 01